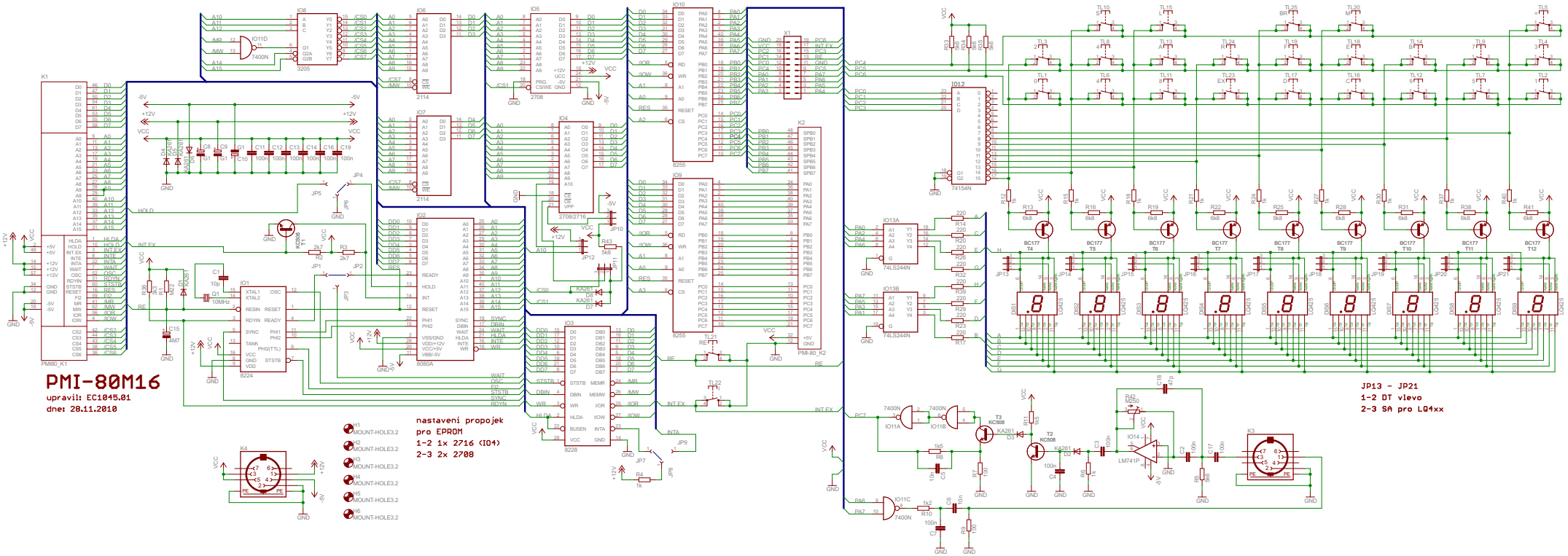
PMI-80M16
upravil: EC1045.01
dne: 28.11.2010
nastaveni propojek
pro EPROM
1-2 1x 2716 (IO4)
2-3 2x 2708
JP13 - JP21
1-2 DT vlevo
2-3 SA pro LQ4xx